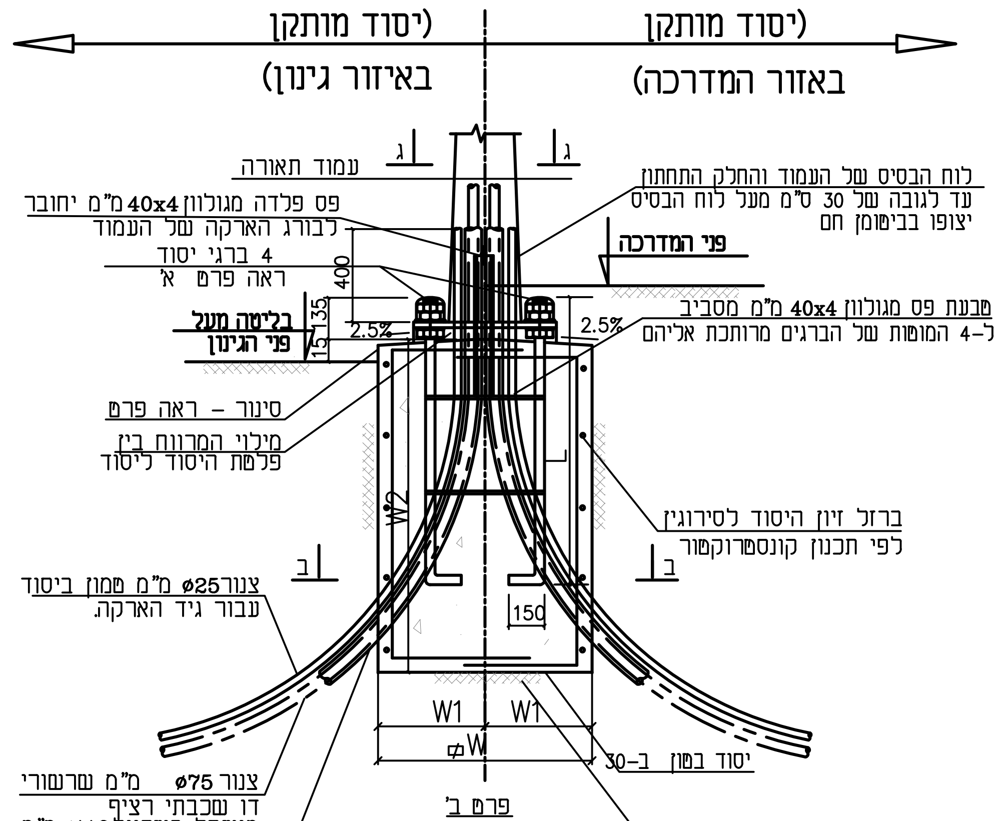
(יסוד מותקן
באזור המדרכה)
(יסוד מותקן
באיזור גינון)
ג
ג
עמוד תאורה
פס פלדה מגולוון 40x4 מ"מ יחובר
לבורג הארקה של העמוד
4 ברגי יסוד
ראה פרט א'
לוח הבסיס של העמוד והחלק התחתון
עד לגובה של 30 ס"מ מעל לוח הבסיס
יצופו בביטומן חם
פני המדרכה
400
135
15
2.5%
2.5%
בליטה מעל
פני הגינון
טבעת פס מגולוון 40x4 מ"מ מסביב
ל-4 המוטות של הברגים מרותכת אליהם
סינור – ראה פרט
מילוי המרווח בין
פלטת היסוד ליסוד
W2
L
ברזל זיון היסוד לסירוגין
לפי תכנון קונסטרוקטור
ב
ב
צנור ø25 מ"מ טמון ביסוד
עבור גיד הארקה.
150
W1
W1
øW
יסוד בטון ב-30
צנור ø75 מ"מ שרשורי
דו שכבתי רציף
מושחל בשרוול ø110 מ"מ
שרשורי דו שכבתי
בתוך היסוד
צנור ø110 מ"מ שרשורי
דו שכבתי טמון ביסוד
עבור צנורø75
שרשורי דו שכבתי
הכולל כבל חשמל
הידוק שתית קיימת שיבוצע
ע"י פיזור 5 ס"מ מצע סוג ב'
והידוק עד להחדרת האבן לשתית

פרט ב'

ברגי יסוד מגולוונים

(מידות במ"מ)
ללא קנ"מ

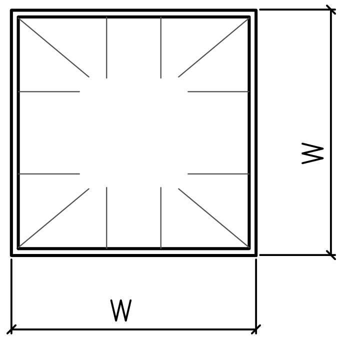

חתך ב-ב

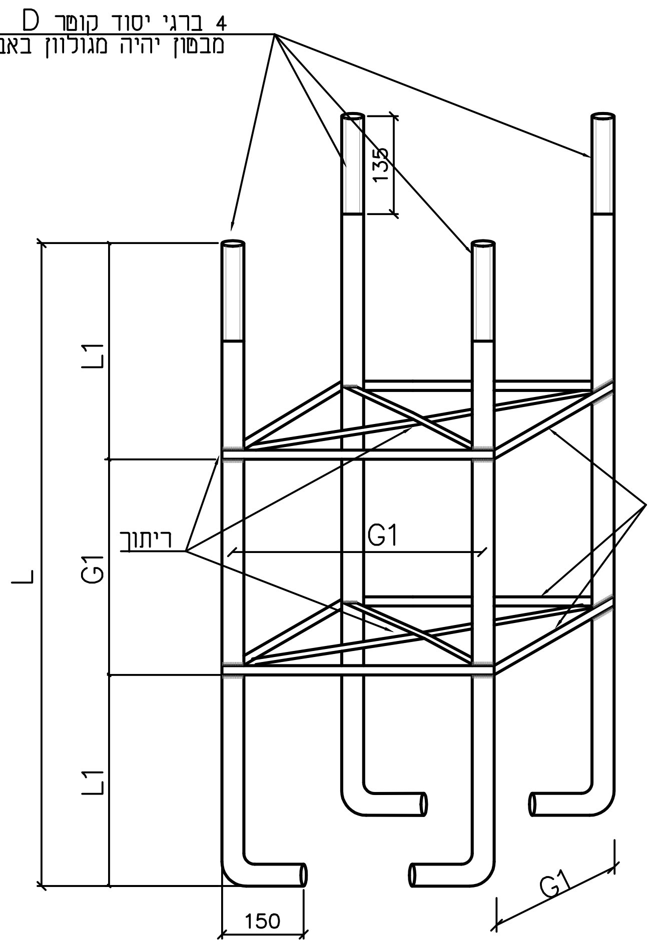
4 ברגי יסוד קוטר D – החלק הבולט
מבטון יהיה מגולוון באבץ חם 60 מיקרון
135
L1
G1
L
L1
ריתוך
G1
150
G1

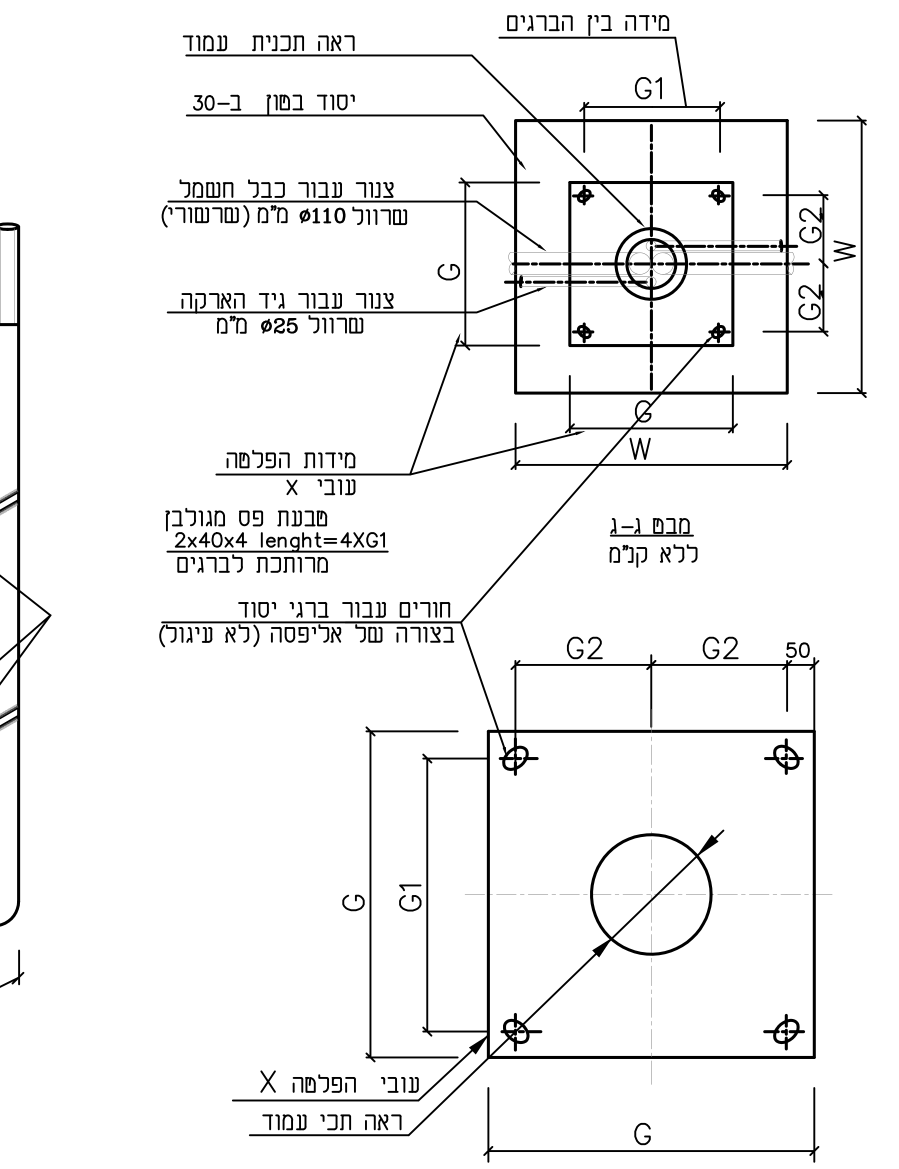
מידה בין הברגים
ראה תכנית עמוד
G1
יסוד בטון ב-30
צנור עבור כבל חשמל
שרוול ø110 מ"מ (שרשורי)
G
G2
W
G2
צנור עבור גיד הארקה
שרוול ø25 מ"מ
G
W
מידות הפלטה
עובי X
טבעת פס מגולבן
2x40x4 lenght=4XG1
מרותכת לברגים
חורים עבור ברגי יסוד
בצורה של אליפסה (לא עיגול)
G2
G2
50
G
G1
עובי הפלטה X
ראה תכי עמוד
G

מבט ג-ג
ללא קנ"מ

פרט מיקום הברגים בפלטה יסוד של העמוד
)פרטי הפלטה וצלעות החיזוק ראה תכ' עמוד(

הערות

1. תכנית מנחה – תכנית מפורטת לפרט יסוד עם כל המרכיבים תבוצע ע"י קונסטרוקטור על הקבלן לפנות למהנדס קונסטרוקציה ויועץ קרקע מטעמו לקבלת הנחיות מתאימות.
2. סוג הבטון : ב-30.
3. יש להזמין לאתר יועץ קרקע מטעם הקבלן לקביעת מפלס תחתית החפירה, ביצוע החפירה ומילוי סביב היסוד.
4. כל ברגי העיגון יהיו מגולוונים בדיפוזיה בעובי 60 מיקרון לפחות בחלקם הבולט מהיסוד, ועוד 7 ס"מ לפחות בתוך פלטת היסוד . כמו כן יגולוונו האומים, הדיסקיות וכו'. הפלדה תהיה מסוגST-37.
5. הברגים לעמודי התאורה ימוקמו ויעוגנו בבטון המסומן בתכנית זו בהתאם לפלטת העיגון עצמה, ויותקנו באמצעות מערכות שיבטיחו מיקומם המדויק ויציבותם בתוך היציקה.
6. פני היסוד יהיו בשיפוע דו – צדדי , כמסומן בפרט, לצורך ניקוז המים.
7. שיפוע החפירה לביצוע היסוד יעשה עפ"י כללי הבטיחות של משרד העבודה, כולל תמיכות זמניות, אם יהיה צורך בהן .
8. כל היסודות מתוכננים למהירות רוח של 54 מ/ש.
9. יש לקרוא את המפרט המיוחד לביצוע היסודות לעמודי תאורה.
10. על הקבלן להגיש תכנית מפורטת של העמוד, של הזרוע ושל היסודות
11. בכל המקומות בהם יסוד הבטון עובר מעל קו ניקוז, יש לצקת יסוד בטון עם הכנה מתאימה בחלקו התחתון, כולל הורדה של עד 10 ס"מ מהגובה בהתאם למיקום קו הניקוז ביחס ליסוד.
12. תכנית זו היא לעיון בלבד, המידות המתייחסות לגודל היסוד וברגי היסוד הינן משוערות בלבד ועל הקבלן לקבל אישור מקונסטרוקטור מטעמו למידות אלו בהתחשב בתנאי השטח והתקנת היסוד את החישובים יש להגיש לפיקוח לאישור.
13. ביצוע לפי פרק 08 מפרט כללי בין משרדי.
14. גובה גמר יסוד יהיה:
    - במדרכות בכבישים עירוניים – 15 ס"מ מתחת למפלס סופי.
    - בגינון – 15 ס"מ מעל המפלס הסופי.

הערה: תוכנית מנחה – תוכנית מפורטת לכל יסוד עם כל המרכיבים תבוצע ע"י הקונסטרוקטור.

הערה: מידות פלטת היסוד וברגי יסוד יתוכננו בהתאם לגובה העמוד מתוכנן

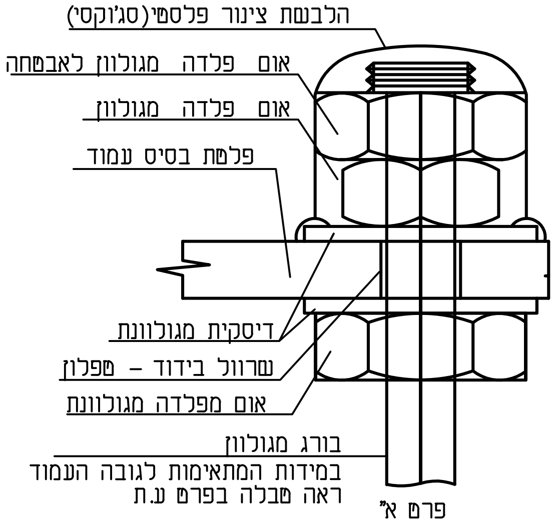
הלבשת צינור פלסטי(סג'וקסי)
אום פלדה מגולוון לאבטחה
אום פלדה מגולוון
פלטת בסיס עמוד
דיסקית מגולוונת
שרוול בידוד – טפלון
אום מפלדה מגולוונת
בורג מגולוון
במידות המתאימות לגובה העמוד
ראה טבלה בפרט ע.ת

פרט א"
(ללא ק"מ)

D	L	G	G1	X	W2	W	סעיף מחירון	עבור עמוד בגובה
מידות בהתאם לגובה ע.ת ראה טבלה מפורטת בפרט ע.ת					80	60	08.1.369	עד 5 מ'
מידות בהתאם לגובה ע.ת ראה טבלה מפורטת בפרט ע.ת					80	70	08.1.372	בין 6-7 מ'
מידות בהתאם לגובה ע.ת ראה טבלה מפורטת בפרט ע.ת					100	80	08.1.375	8 מ'
מידות בהתאם לגובה ע.ת ראה טבלה מפורטת בפרט ע.ת					160	80	08.1.378	בין 9-10 מ'
מידות בהתאם לגובה ע.ת ראה טבלה מפורטת בפרט ע.ת					170	90	08.1.381	בין 11-12 מ'
מידות בהתאם לגובה ע.ת ראה טבלה מפורטת בפרט ע.ת					200	150	08.1.384	15 מ'

מידות בס"מ

D-	קוטר ברגי עיגון
L-	אורך ברגי עיגון
G-	מידות פלטת יסוד ע.ת
G1-	מרחקים בין ברגי יסוד
X-	עובי פלטת יסוד ע.ת
W2-	עומק יסוד ע.ת
W-	רוחב יסוד ע.ת

תוצרת:
מנהל הנדסה וביצוע
יחידת החשמל והתקשורת

יסוד עמוד תאורה
פרטים מנחים-חשמל

קנ"מ:
ללא קנ"מ

מהדורת הפרט:
00

מספר תכנית:
MOCH-EL-CDT-08-018

תאריך:
23.06.2020

TOPAZ Electrical & Lighting Engineering LTD.
TOPAZ ENGINEERING
Leading for Innovation